ZAXIS-5系列

HITACHI

Reliable solutions

ZAXIS200

液压挖掘机

机型：ZX200-5A / ZX210LC-5A / ZX210H-5A
发动机额定功率(净)：113 kW (154 PS)
工作质量：20,200 kg / 21,000 kg / 21,200 kg
铲斗容量(ISO满斗)：0.91 m³ H型 / 1.0 m³ H型 / 0.91 m³ 岩石斗

绿色环保 国三排放标准

日立建机(上海)有限公司

地址：上海浦东外高桥保税区泰谷路65号
邮编：200131
网址：www.hitachicm.com.cn

- 在未经通告的情况下，产品样本中所记载的内容可能会有所变动。
- 此样本中的部分照片可能与实际销售机器有所差异。
- 此样本中的部分照片仅为展示而拍摄，为了安全起见，在离开机器前请务必将工作装置触地。

在使用前，请务必认真阅读《操作人员手册》并正确操作。

KSH-ZH049P 16.05/MO/AK.GT3

中国印刷

多样机型 Various versions

ZAXIS210H

ZAXIS210LC

技术规格 Technical specifications

ZAXIS 实现您的梦想

发动机

机型	五十铃GI-4HK1XKSA-02
型式	4冲程、水冷、电控直喷式
进气	涡轮增压、中冷式
缸数	4
额定功率	
ISO 9249，净功率	113 kW (154 PS)/2,000 min⁻¹(rpm)
SAE J1349，净功率	113 kW (154 PS)/2,000 min⁻¹(rpm)
最大扭矩	638 Nm (65 kgfm)/1,500 min⁻¹(rpm)
活塞排量	5.193 L
缸径×冲程	115 mm×125 mm
蓄电池	2×12 V/88 Ah

液压系统

液压泵

主泵	2 个变量轴向柱塞泵
最大流量	2×212 L/min
先导泵	1 个齿轮泵
最大流量	30.2 L/min

液压马达

行走	2 个变量斜盘式柱塞马达
回转	1 个斜盘式柱塞马达

溢流阀设定

工作油路	34.3 MPa(350 kgf/cm²)
回转油路	32.3 MPa(330 kgf/cm²)
行走油路	34.3 MPa(350 kgf/cm²)
先导油路	3.9 MPa(40 kgf/cm²)
动力加力	38.0 MPa(387 kgf/cm²)

液压油缸

	数量	缸径	杆径
动臂	2	120 mm	85 mm
斗杆	1	135 mm	95 mm
铲斗	1	115 mm	80 mm

上部回转平台

回转机架

采用D形断面机架以防止变形。

回转机构

带有行星减速齿轮的斜盘式柱塞马达，采用油浸式润滑。 回转支承为单列式。 回转停车制动器采用弹簧压紧/液压分离盘式制动器。

回转速度	13.5 min⁻¹(rpm)
回转扭矩	68 kNm(6,900 kgfm)

驾驶室

独立宽敞的驾驶室，宽1,005 mm，高1,675 mm，符合ISO*标准。

* 国际标准化组织

下部行走体

履带

连接销经过热处理，并带有防尘密封。 此外，液压(润滑脂)履带张紧机构配有减振复进弹簧。

滚轮和履带板数量(每侧)

托链轮	2
支重轮	7 : ZX200-5A/ZX210H-5A
	8 : ZX210LC-5A
履带板	46 : ZX200-5A/ZX210H-5A
	49 : ZX210LC-5A
轨链导向机构	1 : ZX200-5A/ZX210LC-5A
	2 : ZX210H-5A

行走装置

每侧履带均由一个两速轴向柱塞马达驱动。
停车制动器采用弹簧压紧/液压分离盘式制动器。
自动变速器系统： 高-低

行走速度	高： 0～5.5 km/h
	低： 0～3.5 km/h
最大牵引力	203 kN(20,700 kgf)
爬坡能力	70%(35°)持续

维修保养注油量

燃油箱	400.0 L
发动机冷却液	31.0 L
发动机油	23.0 L
回转装置	6.2 L
行走装置(每侧)	6.8 L
液压系统	240.0 L
液压油箱	135.0 L

铲斗和斗杆挖掘力

斗杆长度	2.91 m
铲斗最大挖掘力* ISO	158 kN(16,100 kgf)
铲斗最大挖掘力* SAE：PCSA	141 kN(14,400 kgf)
斗杆最大挖掘力* ISO	114 kN(11,600 kgf)
斗杆最大挖掘力* SAE：PCSA	110 kN(11,200 kgf)

* 动力加力时

工作质量和接地比压

	履带板宽度	斗杆长度	铲斗容量 (ISO满斗)	铲斗质量	配重	工作质量	接地比压
ZX200-5A	600 mm	2.91 m	0.91 m³ H型	823 kg	3,859 kg	20,200 kg	45 kPa (0.46 kgf/cm²)
ZX210LC-5A	600 mm	2.91 m	1.0 m³ H型	873 kg	4,259 kg	21,000 kg	43 kPa (0.44 kgf/cm²)
ZX210H-5A	600 mm	2.91 m	0.91 m³ 岩石斗	963 kg	4,259 kg	21,200 kg	47 kPa (0.48 kgf/cm²)

工作范围

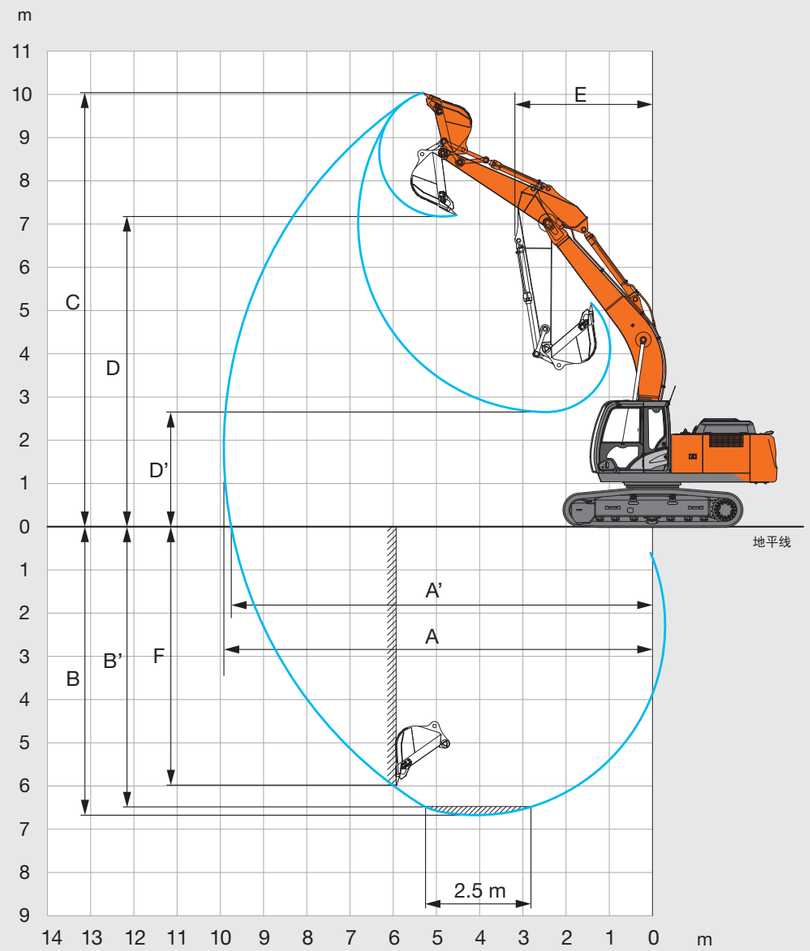

单位： mm

斗杆长度	2.91 m
A 最大挖掘半径	9,920
A' 最大挖掘半径(在地面)	9,750
B 最大挖掘深度	6,670
B' 最大挖掘深度(2.5 m平面)	6,490
C 最大切削高度	10,040
D 最大卸载高度	7,180
D' 最小卸载高度	2,650
E 最小回转半径	3,180
F 最大垂直挖深	5,990

不包括履带板凸缘高度

外形尺寸

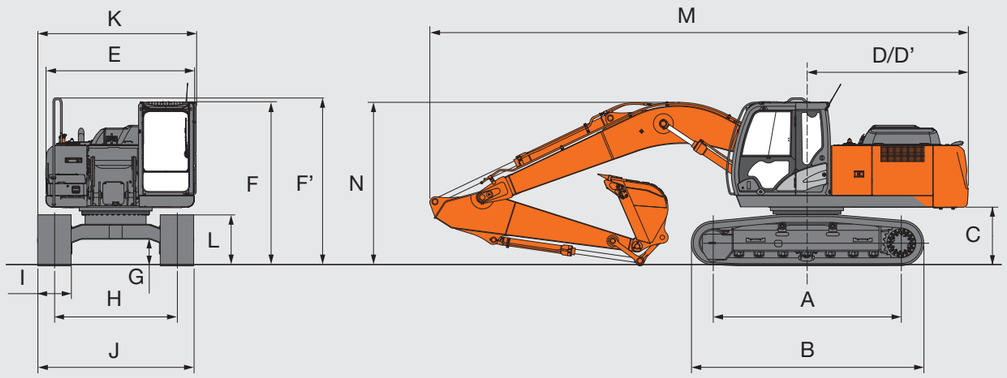

单位： mm

	ZX200-5A	ZX210LC-5A	ZX210H-5A
A 轮间距	3,370	3,660	3,370
B 下部行走体长度	4,170	4,470	4,170
* C 配重离地间隙	1,030	1,030	1,030
D 后端回转半径	2,890	2,890	2,890
D' 后端长度	2,890	2,890	2,890
E 上部回转平台总宽度	2,710	2,710	2,770
F 驾驶室总高度	2,950	2,950	2,950
F' 上部回转平台总高度	3,010	3,010	3,010
* G 最小离地间隙	450	450	450
H 轨距	2,200	2,390	2,200
I 履带板宽度(三筋履带板)	600	600	600
J 下部行走体宽度	2,800	2,990	2,800
K 总宽度	2,860	2,990	2,880
* L 履带高度(带三筋履带板)	920	920	920
M 总长度(带2.91 m斗杆)	9,660	9,660	9,660
N 动臂总高度(带2.91 m斗杆)	3,010	3,010	3,010

* 不包括履带板凸缘高度

设备 Equipment

● ：标配设备　○ ：选购设备　— ：不适用

	ZX200-5A / ZX210LC-5A	ZX210H-5A
发动机		
空气滤清器双滤芯	●	●
自动怠速系统	●	●
一体式发动机机油滤清器	●	●
带油水分离器的一体式燃油预滤清器	●	●
一体式燃油主滤清器	●	●
电动燃油泵	●	●
带真空阀的干式空气滤清器 (配备空气滤清器堵塞指示器)	●	●
ECO/PWR模式控制	●	●
发动机预热装置	●	●
风扇护罩	●	●
空气预滤清器	○	●
防虫网	●	●
膨胀水箱	●	●
50 A交流发电机	●	●

液压系统		
自动动力提升	●	●
带主溢流阀的控制阀	●	●
高性能全流量滤清器	●	●
带堵塞指示灯的高性能全流量滤清器	○	○
先导滤清器	●	●
动力加力	●	●
吸油滤清器	●	●
控制阀的备用油口(一个)	●	●
工作模式选择器	●	●
软管防爆阀	○	○

	ZX200-5A / ZX210LC-5A	ZX210H-5A
驾驶室		
全天候消音钢结构驾驶室	●	●
带双扬声器的AM-FM收音机	●	●
烟灰缸	●	●
全自动空调器	●	●
存储空间	●	●
驾驶室(中央支柱加强结构)	●	●
饮水杯座(热饮/冷饮)	●	●
电动双音喇叭	●	●
发动机紧急停机开关	●	●
逃生锤	●	●
灭火器支架	●	●
底板垫	●	●
搁脚板	●	●
前窗洗涤器	●	●
前窗、左窗、顶窗均可打开	●	●
驾驶室前窗下护网	○	●
杂物箱	●	●
冷/热箱	●	●
间歇式风挡雨刮器	●	●
锁芯灯	●	●
门控LED照明灯	●	●
先导控制截流杆	●	●
后部托盘	●	●
安全带	●	●
橡胶收音机天线	●	●
机械悬浮式座椅	●	●
座椅调节部分：靠背、扶手、 高度/角度、前/后滑动	●	●
短行程控制杆	●	●
4 个充液弹性支座	●	●
24 V点烟器	●	●

● ：标配设备　○ ：选购设备　— ：不适用

	ZX200-5A / ZX210LC-5A	ZX210H-5A
监控系统		
报警蜂鸣器： 过热、发动机机油压力	●	●
报警： 过热、发动机报警、发动机机油压力、交流发电机、最低燃油油位、空气滤清器堵塞等	●	●
显示项目： 水温表、油位计、时钟小时表、作业模式、自动怠速、动力模式、后视监视、收音机、空调等	●	●
32 种可选语言	●	●

灯		
2 个作业灯	●	●
动臂右灯	○	○

上部回转体		
燃油油位浮子	●	●
液压油油位计	●	●
后方摄像头	●	●
后视镜(左右两侧)	●	●
回转停车制动器	●	●
工具箱	●	●
机棚封板	●	—
6.0 mm强化型机棚封板	○	●
可用空间	●	●
3,859 kg配重	● / —	—
4,259 kg配重	— / ●	●
2×88 Ah蓄电池	●	●

	ZX200-5A / ZX210LC-5A	ZX210H-5A
下部行走体		
螺栓安装式的行走驱动轮	●	●
带销轴密封的加强轨链	●	●
强化型下侧法兰	●	●
强化型张紧轮支架	●	●
行走马达护盖	●	●
行走停车制动器	●	●
9.0 mm强化型下车封板	○	●
轨链导向机构	●（每侧1个）	●（每侧2个）
履带液压张紧机构	●	●
托链轮和支重轮	●	●
4个运输用固定孔	●	●
600 mm三筋履带板	●	● 强化型
强化型脚踏	●	●

前端工作装置		
集中润滑系统	●	●
所有铲斗销上均配有防尘密封	●	●
法兰销	●	●
新型HN衬套	●	●
强化树脂止推片	●	●
B连杆	●	● 强化型
焊接式A连杆	●	●
WC(碳化钨)溶射	●	●
2.91 m H型斗杆	●	●
5.68 m H型动臂	●	●
0.8 m^3 H型铲斗	○ / —	—
0.91 m^3 H型铲斗	● / ○	○
0.91 m^3 岩石斗	—	●
1.0 m^3 H型铲斗	— / ●	—

其它		
可锁式燃油加注盖	●	●
可锁式机罩	●	●
机载信息控制器	●	●
防滑板和扶手	●	●
标准工具箱	●	●
行走架上的行走方向标识	●	●
e-Service Owner's site	●	●
ConSite	●	●