ZAXIS-5系列

HITACHI

Reliable solutions

ZAXIS55USR

液压挖掘机

机型：ZX55USR-5A
发动机额定功率(净)：28.1 kW (38.2 PS)
工作质量：5,160 kg
铲斗容量(ISO满斗)：0.19 m³

绿色环保
国三排放标准

日立建机(上海)有限公司

地址：上海浦东外高桥保税区泰谷路65号
邮编：200131
网址：www.hitachicm.com.cn

- 在未经通告的情况下，产品样本中所记载的内容可能会有所变动。
- 此样本中的部分照片可能与实际销售机器有所差异。
- 此样本中的部分照片仅为展示而拍摄，为了安全起见，在离开机器前请务必将工作装置触地。

在使用前，请务必认真阅读《操作人员手册》并正确操作。

KSH-ZH043P 16.03/MO/AK.HT4

中国印刷

技术规格 Technical specifications

发动机

型号 ..... Yanmar EDM-4TNV88
型式 ..... 4 冲程、水冷、直喷式
缸数 4
额定功率
ISO 9249,净 ..... 在 2,400 min-1 (rpm) 时 28.1 kW (38.2 PS)
EEC 80/1269,净 ..... 在 2,400 min-1 (rpm) 时 28.1 kW (38.2 PS)
SAE J1349,净 ..... 在 2,400 min-1 (rpm) 时 28.1 kW (38.2 PS)
最大扭矩 ..... 在 1,100 min-1 (rpm) 时 139.6 Nm(14.2kgfm)
活塞排量 ..... 2.189 L
缸径和行程 ..... 88 mm x 90 mm
蓄电池 ..... 1 x 12 V / 72 Ah

液压系统

液压泵

主泵 ..... 1 个变量轴向柱塞泵
最大流量 ..... 1 x 120 L/min
先导泵 ..... 1 个齿轮泵
最大流量 ..... 12 L/min

液压马达

行走 ..... 2 个变量轴向柱塞马达
回转 ..... 1 个轴向柱塞马达

溢流阀设定

工作油路 ..... 24.5 MPa (250 kgf/cm²)
回转油路 ..... 18.3 MPa (187 kgf/cm²)
行走油路 ..... 24.5 MPa (250 kgf/cm²)
先导油路 ..... 5.9 MPa (60.2 kgf/cm²)

液压油缸

	数量	缸径	活塞杆直径	行程
动臂	1	95 mm	55 mm	699 mm
斗杆	1	80 mm	50 mm	731 mm
铲斗	1	75 mm	45 mm	551 mm
推土板	1	105 mm	50 mm	140 mm

上部回转平台

回转机架

防变形的 D 型断面机架。

回转装置

带有浸润式行星减速装置的轴向柱塞马达。单排式回转支承。回转停车制动器为弹簧设定 / 液压解除盘式制动器。

回转速度 ..... 9.0 min-1 (rpm)
回转扭矩 ..... 8.6 kNm (877 kgfm)

驾驶室

1,050 mm 宽 x 1,610 mm 高的独立宽敞的驾驶室符合TOPS(倾翻保护结构)和FOPS(防落物保护装置)标准。四面强化玻璃窗提供良好的视野。前窗(上部和下部)可以打开。可躺式座椅。

下部行走体

履带式下部行走体

每侧滚轮和履带板的数量

托链轮 1
支重轮 4
履带板 39
履带护板 1

行走装置

每侧履带由一个 2 速轴向柱塞马达驱动。
停车制动器为弹簧设定 / 液压解除盘式制动器。
自动变速系统：高速 — 低速

行走速度 ..... 高速：0 ~ 4.0 km/h
低速：0 ~ 2.3 km/h

最大牵引力 ..... 38.3 kN (3,905 kgf)

爬坡能力 ..... 58% (30°) 连续

维护保养加注容量

燃油箱 .....70.0 L
发动机冷却液 .....4.7 L
发动机机油 ..... 8.6 L
行走装置(每侧) ..... 0.9 L
液压系统 ..... 66.0 L
液压油箱 ..... 42.0 L

铲斗和斗杆挖掘力

斗杆长度	1.38 m
铲斗最大挖掘力 ISO	36.8 kN (3,750 kgf)
铲斗最大挖掘力 SAE：PCSA	32.1 kN (3,270 kgf)
斗杆最大挖掘力 ISO	24.0 kN (2,450 kgf)
斗杆最大挖掘力 SAE：PCSA	22.8 kN (2,330 kgf)

工作质量和接地比压

工作质量和接地比压

履带板宽度	斗杆长度	铲斗容量 (ISO满斗)	铲斗质量	增量配重	工作质量	接地比压
400 mm	1.38 m	0.19 m³	147 kg	200 kg	5,160 kg	29 kPa (0.30 kgf/cm²)

工作范围

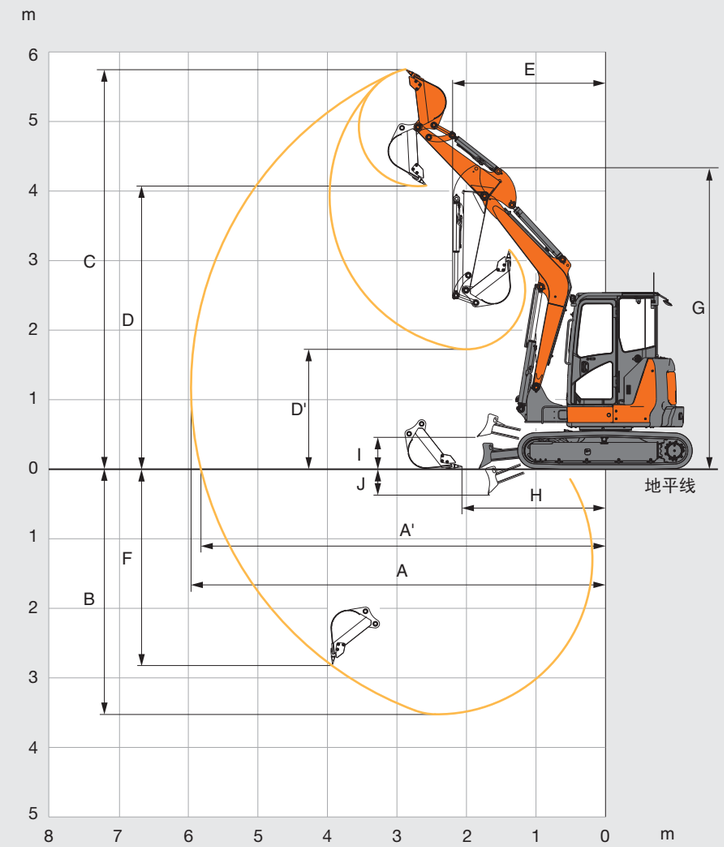

单位：mm

	斗杆长度	1.38 m
A	最大挖掘半径	5,960
A’	最大挖掘半径(在地面)	5,820
B	最大挖掘深度	3,550
C	最大切削高度	5,730
D	最大卸载高度	4,050
D’	最小卸载高度	1,700
E	最小回转半径	2,210
F	最大垂直挖深	2,830
G	最小回转半径时工作装置高度	4,360
H	最小水平挖掘距离	2,050
I	推土板最大上升高度	460
J	推土板最大下降深度	365

不包括履带板凸缘

技术规格 Technical specifications

尺寸

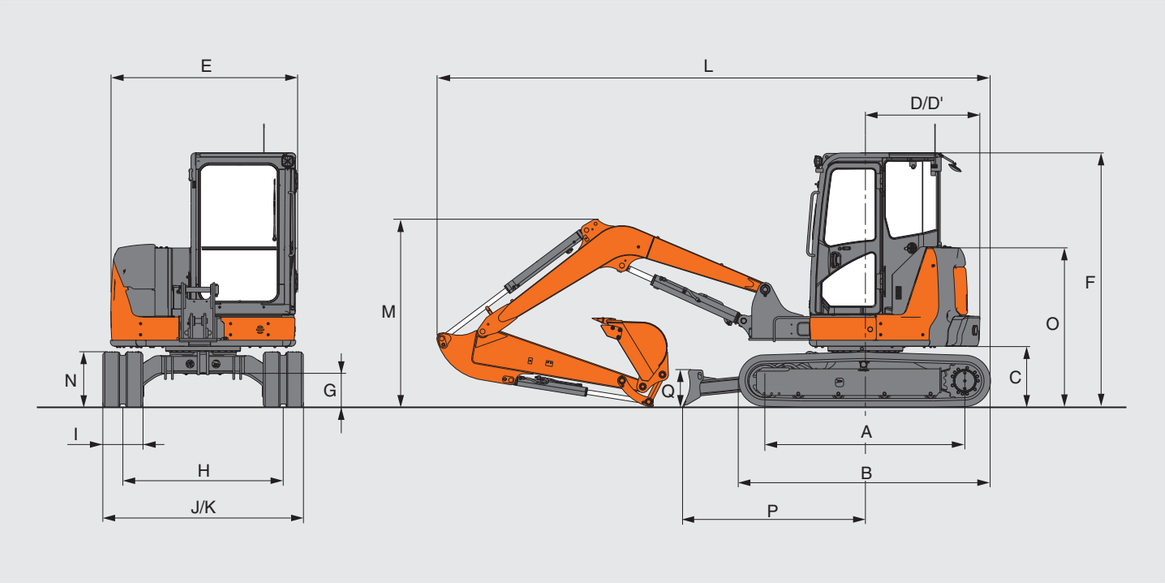

单位：mm

	ZX55USR-5A
A 轮间距	1,990
B 下部行走体长度	2,490
*C 配重离地间隙	590
D 后端回转半径	1,100
D' 后端长度	1,100
E 上部回转平台总宽度	1,850
F 驾驶室总高度	2,510
*G 最小离地间隙	320
H 轨距	1,600
I 履带板宽度	400
J 下部行走体宽度	2,000
K 总宽度(推土板宽度)	2,000
L 总长度	5,470
*M 动臂总高度	1,710
N 履带高度	530
O 发动机罩高度	1,570
P 至推土板的水平距离	1,820
Q 推土板高度	375

* 不包括履带板凸缘

设备 Equipment

标准装备

发动机
- 滤筒式机油滤清器
- 防虫网
- 电动燃油泵
- 燃油主滤清器
- 燃油预滤清器
- 高性能水分离器
- 散热器、油冷却器
- 散热器备用水箱
- 55 A 交流发电机

液压系统
- 液压先导控制杆
- 回转停车制动器
- 行走停车制动器
- 两速行走系统

驾驶室
- AM/FM 收音机
- 扶手
- 除霜装置
- 饮水杯座
- 空调
- 带空档发动机启动系统的先导控制切断杆
- 后视镜
- 可调节式座椅
- 可收回式安全带
- TOPS/FOPS 驾驶室
- 备用电源
- 悬浮式座椅
- 车窗洗涤器
- 雨刷器

上部回转平台
- 工具箱
- 200 kg 增量配重

下部行走体
- 推土板
- 行走停车制动
- 400 mm 履带板

前端工作装置
- HN 衬套
- 1.38 m 补强型斗杆
- 0.19 m³ 补强型铲斗